外螺纹四瓣爪安装尺寸图

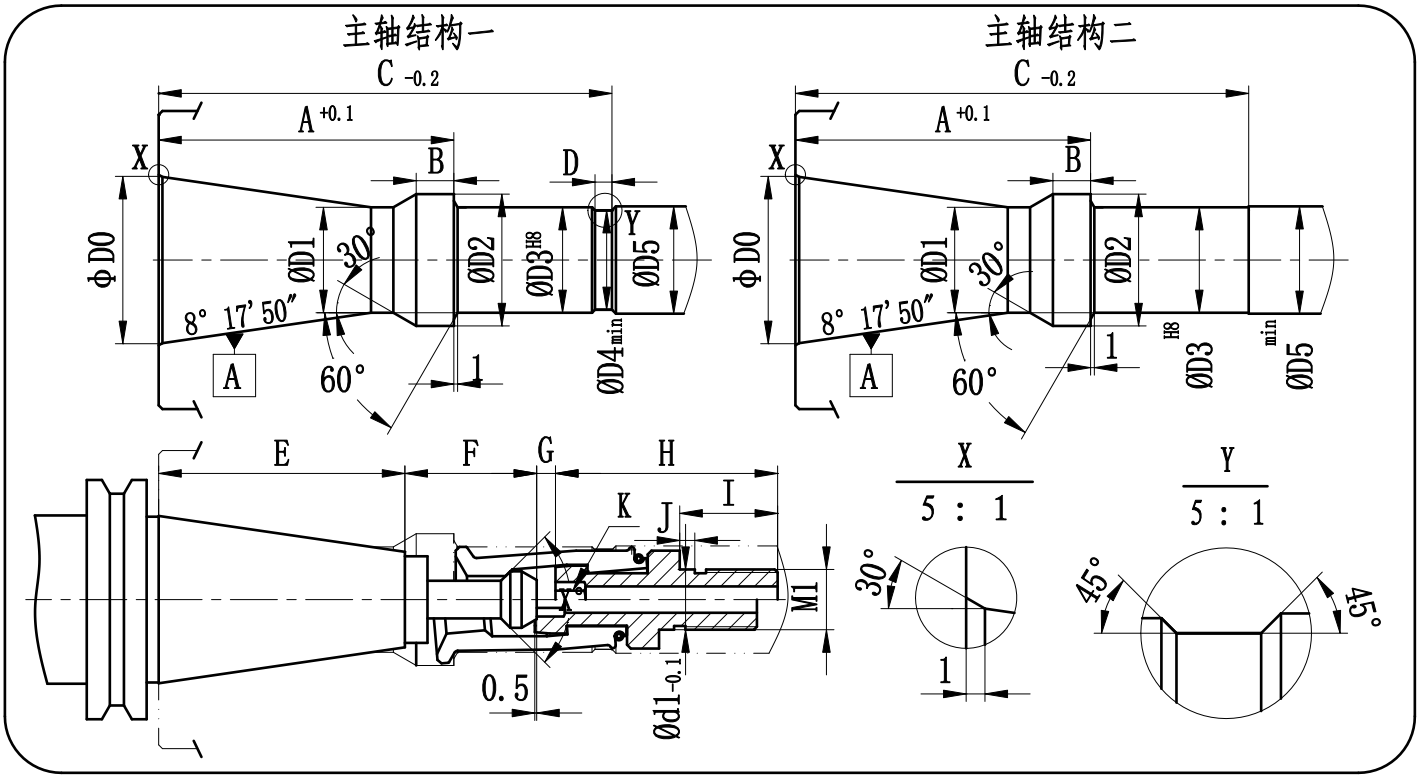

刀具标准对应表（祥图参考下载资料）

型号	对应标准		X°
DIN(JT)	ISO 7388/2-Type A	DIN 69872-A	150
CAT	ISO 7388/2-Type B	ANSI B5.50	90
BT-1	MAS 403-PT1		90
BT-2	MAS 403-PT2		120

外螺纹四瓣爪尺寸表

型号	A	B	C	D	E	F	G	H	I	J	X	
W4DIN30(W4JT30)	55.15	7.5	84.65	3.5	47.8	24	3.5	40.1	20	3	150	
W4CAT30					47.6	11.8		52.5			90	
W4BT30(-1, -2)					48.4	23		40.5			90	120
W4DIN40(W4JT40)	78.4	10	120.4	4.5	68.4	26	5	65	26	4	150	
W4CAT40					68.25	16.4		74.75			90	
W4BT40(-1, -2)					65.4	35		59			90	120
W4DIN50(W4JT50)	117.8	16	170.8	5	101.75	34	8	83	35	5	150	
W4CAT50						25.55		91.5			90	
W4BT50(-1,-2)					101.8	45		72			90	120

型号	D0	D1	D2	D3	D4	D5	d1	M1	K(SWxNm)	拉力(KN)
W4DIN30(W4JT30)	31.75	19	24	19	17.8	19.5	10	M10xP1.5	SW5x30Nm	10
W4CAT30										
W4BT30(-1, -2)										
W4DIN40(W4JT40)	44.45	28	35	28	26.4	28.5	16	M16xP1.5	SW8x65Nm	18
W4CAT40										
W4BT40(-1, -2)										
W4DIN50(W4JT50)	69.85	43	54	43	40.4	43.5	22	M22xP1.5	SW10x160Nm	35
W4CAT50										
W4BT50(-1,-2)										